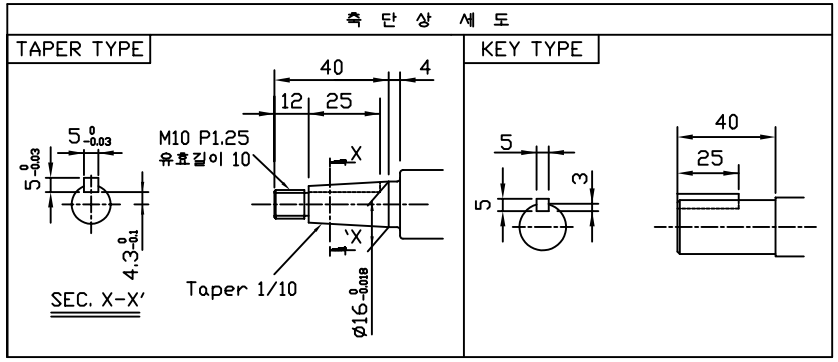

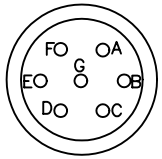

MS3102A20-15P
Motor Cable
Connector 접속도

Lead Wire 상표시	PIN 번호
U	A
W	B
V	C
Ground	D
Brake +	E
Brake -	F

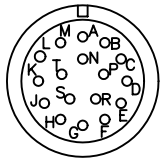

MS3102A20-29P
Encoder Cable
Connector 접속도

Encoder 신호	PIN 번호	Encoder 신호	PIN 번호
A	A	U	K
$\overline{A}$	B	$\overline{U}$	L
B	C	V	M
$\overline{B}$	D	$\overline{V}$	N
Z	E	W	P
$\overline{Z}$	F	$\overline{W}$	R
0V	G	SHIELD	J
+5V	H		

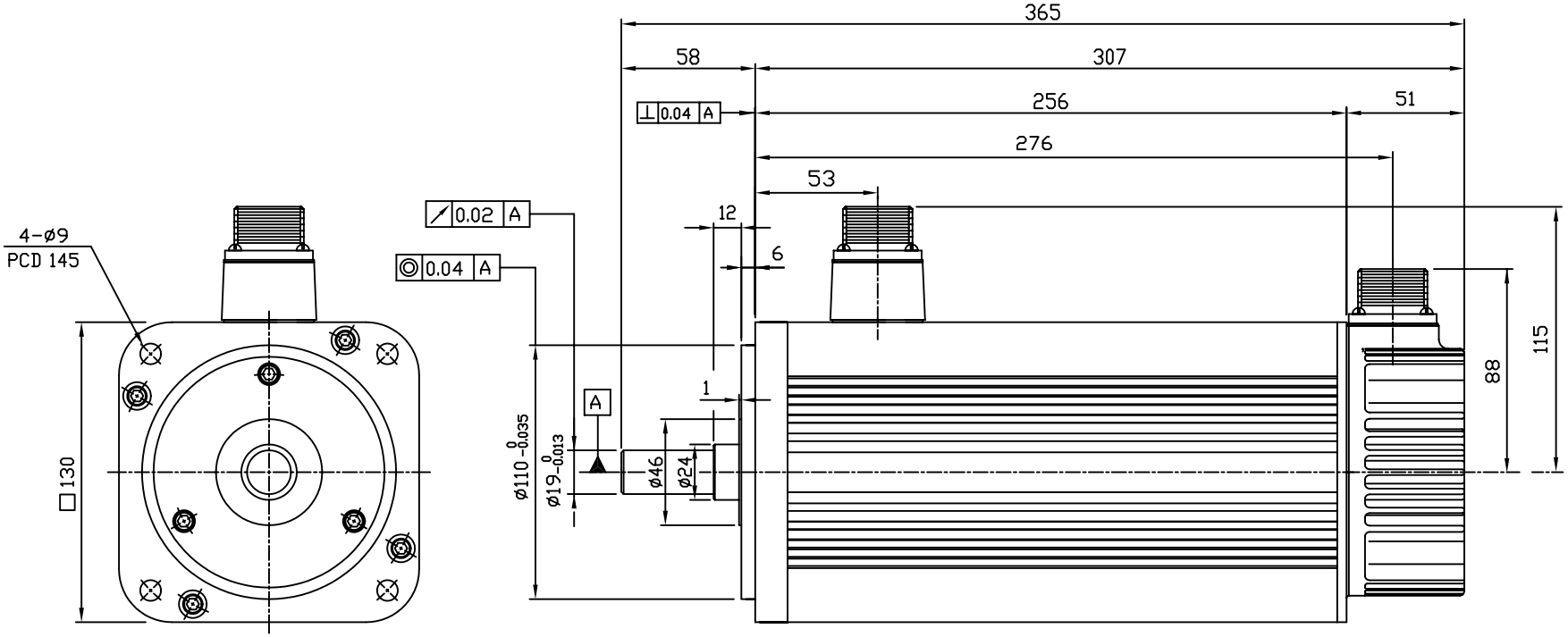

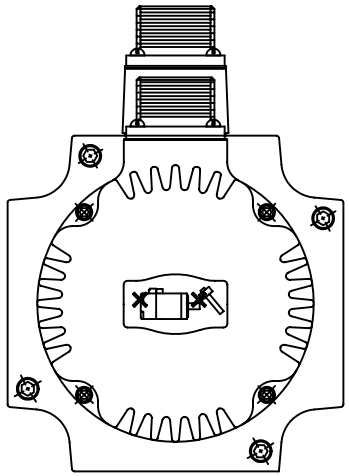

주 기

1. 브레이크 입력전원은 표준:DC90[V],특주:24[V]를 확인후 사용할 것.
2. 중량 : 13.8Kg

삼 각 법	단 위	mm	척 도	N/S	명 칭	FMALF06-AB10
제 도	설 계	검 도	승 인			F130(BRAKE TYPE)
2008.05.21 J.J.SEO		2008.05.21 I.K.KIM	2008.05.21 C.CHOI			
HIOEN		관계도번			도 번	